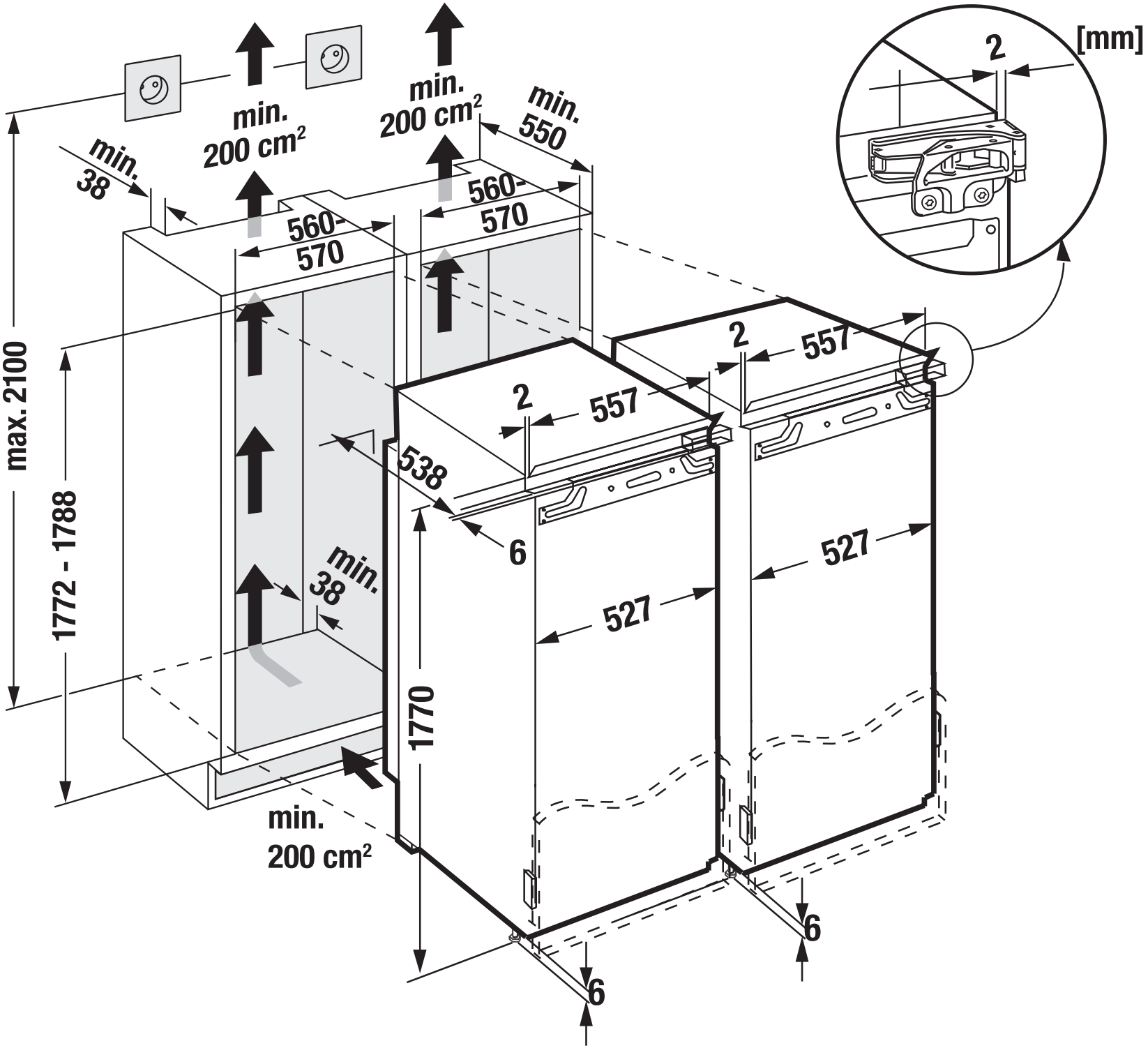
[mm]
2
min.
200 cm²
min.
200 cm²
min.
550
min.
38
560-
570
560-
570
max. 2100
1772 - 1788
2
557
2
557
538
6
527
527
min.
38
1770
min.
200 cm²
6
6